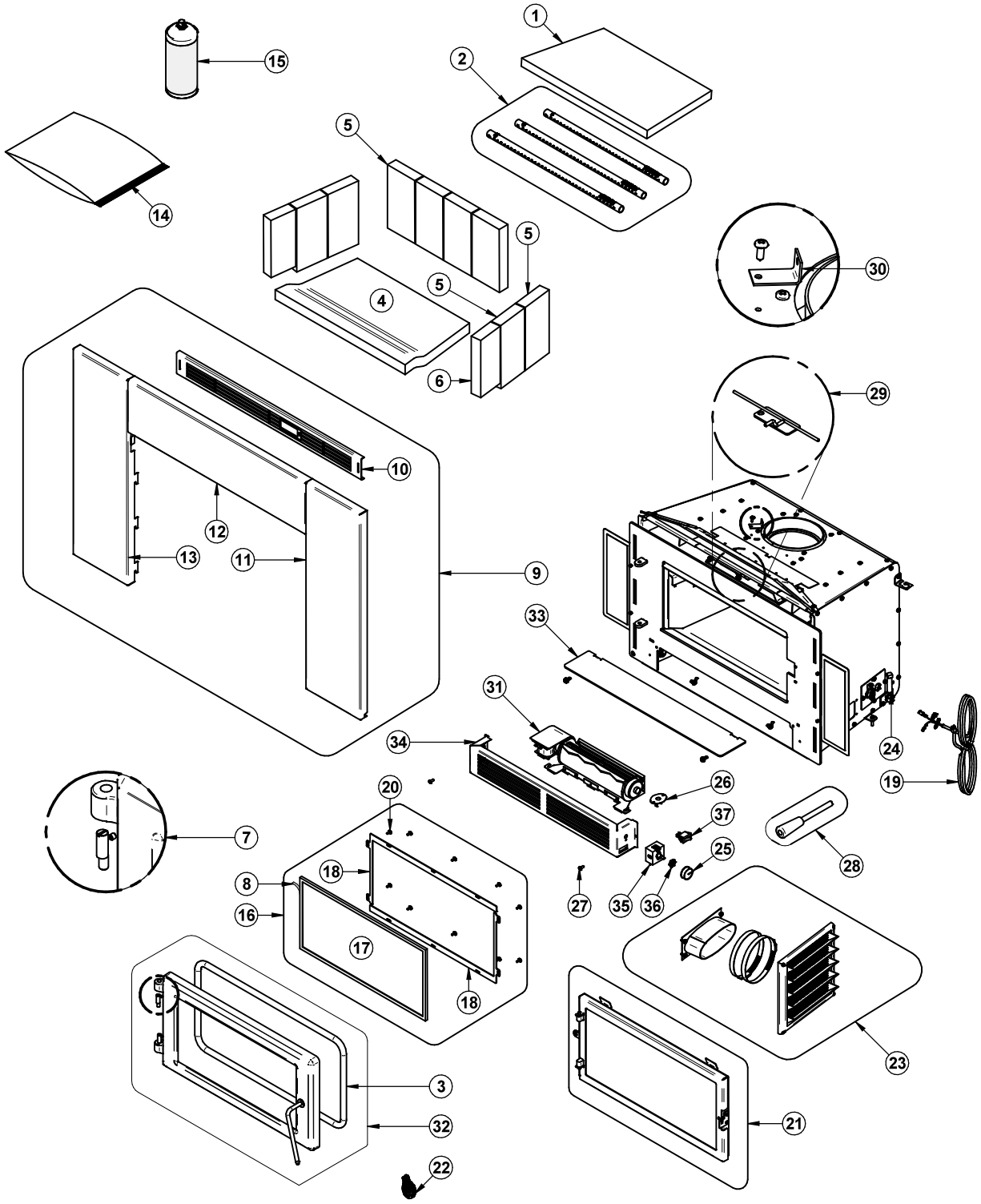
1
2
5
5
5
4
6
15
14
30
29
10
12
13
11
9
33
31
34
24
19
26
37
25
28
27
35
36
7
20
18
8
16
17
18
23
3
32
22
21